TERMINOS Y CONDICIONES
MANUAL DE USO DEL USUARIO Y GARANTÍA
ACTUALIZACIÓN – 2023-2024

IMPORTANTE: Antes de usar y encender por primera vez su vehículo asegúrese de comprender todos los puntos del presente manual de uso, garantía y responsabilidad. Al momento de la compra de cualquiera de nuestros vehículos eléctricos, este ejemplar se le entregará junto con su vehículo por lo que Go Green. En caso de que el cliente omita la lectura de la información contenida en este manual, Go Green no se hace responsable por los daños o perjuicios contractuales y/o extracontractuales que pueda sufrir en cliente en razón a la omisión de las instrucciones o desatención a la información aquí contenida.

go green®
movilidad inteligente

TABLA DE CONTENIDO

INTRODUCCION……. pg. 3

RECOMENDACIONES ANTES DE PONER EN MARCHA SU VEHÍCULO ELÉCTRICO…… pg. 4

RECOMENDACIONES AL ANDAR…… pg. 5

RECOMENDACIONES GENERALES DE LA BATERÍA, CARGA, DESCARGA, CARGADOR, MANIPULACIÓN EN HUMEDAD, ALMACENAMIENTO……. pg. 6

GARANTIA…… pg. 12

MANTENIMIENTOS…….pg.17

DATOS DE LA COMPRA, REGISTRO DE GARANTÍA Y CONSTANCIA DE ENTREGA…… pg. 18

HISTORIAL DE MANTENIMIENTO…… pg. 19

MANUAL BASICO DE USO DE LA SCOOTER GO GREEN……pg. 20

INTRODUCCIÓN

Queremos agradecerle por escoger comprar su vehículo eléctrico en nuestras tiendas de Go Green. Somos una empresa que vela por brindar buenas experiencias a nuestros clientes tanto en la compra como en el día a día del uso y mantenimiento de los vehículos. Sistemas Energéticos Alternativos S.AS. en adelante Go Green es una sociedad importadora y distribuidores de diferentes marcas de productos eléctricos de talla mundial. Nuestros vehículos han sido avalados y probados en fuertes pruebas de uso lo cual nos garantiza y le garantiza al cliente una excelente experiencia durante la tenencia del vehículo. Lea este MANUAL DE USO Y GARANTÍA DE VEHICULOS ELÉCTRICOS GO GREEN (En adelante el "Manual") antes de conducir, de modo que usted esté completamente familiarizado con la operación apropiada de los controles del Vehículo, sus características, capacidades y restricciones. Para asegurar una larga vida, sin problemas para su vehículo, dele el cuidado apropiado y el mantenimiento descritos en este Manual y exija siempre repuestos originales. Confíe el mantenimiento y reparaciones únicamente a técnicos especializados de nuestros puntos de servicio. Nosotros le ofrecemos todo el acompañamiento requerido para mantener su Vehículo en perfectas condiciones. En algunos casos pueden existir algunas diferencias menores entre el Vehículo real, las ilustraciones y el texto de este Manual. En caso de que usted desee tener información detallada visite nuestra página web www.go-greenbikes.com

IMPORTANTE: Recuerde que la actividad de manejo que usted está por ejecutar con el uso de los productos GO GREEN, es un actividad Peligrosa entendida como aquella que rompe el equilibrio existente, colocando a las personas ante el peligro inminente de recibir lesión en su persona o en sus bienes. La inminencia de un peligro que aborda la capacidad de prevención o resistencia común de los seres humanos, por lo que usted debe tener un alto grado de diligencia a la hora de conducir su vehiculó eléctrico con especial atención a las instrucciones e información aquí suministrada. Tenga en cuenta, que en caso de que durante la ejecución y manejo de su producto usted tenga un accidente que le cause un daño o perjuicio a su persona o a un tercero, por tratarse de

una actividad denominada como peligrosa por su naturaleza, lleva envuelto el concepto de culpa en caso de accidente, por lo que usted será el único responsable de los daños que puedan generarse, por lo que GO GREEN se exonera de cualquier responsabilidad, en razón a que en el presente documento está señalando todo aquello que usted debe saber sobre el producto que ha decidido adquirir; para antes, durante y después de su uso.

RECOMENDACIONES ANTES DE PONER EN MARCHA SU VEHÍCULO ELÉCTRICO

1. **Revisar nivel de presión de los neumáticos:** El nivel óptimo está escrito en cada uno de las llantas de los vehículos que comercializamos. Este podrá estar entre 35PSI y 65PSI dependiendo del vehículo.
2. **Verifique completamente el ajuste de tornillos, tuercas, piezas, bujes que se encuentren a la vista:** Es probable que por el mal estado de las vías, algunas piezas importantes pierdan ajuste y requieren continuos ajustes que puede realizar el propietario sin acudir a un centro de servicio. Aquí es importante destacar las piezas del manubrio y de las llantas. Si a pesar de realizar la revisión diaria y ajustes superficiales usted siente piezas sueltas o que funcionen de una manera irregular, acérquese de inmediato a un centro de servicio.
3. **Verifique el nivel de carga de la batería:** Antes de salir asegúrese que tiene suficiente carga para ir y devolverse. Nunca deje acabar por completo la batería.
4. **Utilice elementos de seguridad:** Siempre que se disponga a manejar un producto GO GREEN, es obligatorio en todo momento con el fin de cuidar su integridad física, el uso de casco, rodilleras, coderas, y guantes protectores, recuerde que en Colombia la legislación obliga a llevar siempre el casco y el chaleco reflectivo después de las 6pm.
5. **Verifique los frenos:** Nunca ponga en marcha el vehículo con los frenos largos, esto puede significar riesgo muy alto. Si nota ruidos al frenar puede deberse a la ausencia de material de frenado por lo que deberá acercarse de inmediato a un centro de servicio para el cambio de los mismos.
6. Trate de no utilizar el vehículo en condiciones donde haya agua. Este material puede desgastar y dañar su vehículo.

RECOMENDACIONES AL ANDAR

a. **Use siempre LOS DOS FRENOS** (delantero y trasero simultáneamente en caso de tenerlos). Practique desde el principio hasta que lo haga de manera automática . NO USE UN SOLO FRENO A MENOS QUE SOLO TENGA UN SOLO FRENO DE FÁBRICA INSTALADO.

b. **NO Use el Vehículo bajo la lluvia : Si por alguna razón se ve obligado a conducir bajo lluvia Conduzca con** precaución, recuerde que nuestros producto no están diseñados para soportar grandes o medianas cantidades de agua, pues las baterías y componentes de nuestros vehículos **no** son resistentes a el agua por lo que presentaran sulfatación al contacto con agua, generando daños en la batería que podrían ser irreparables y no cubiertos por la garantía.

c. **Límites de velocidad:** Los límites de velocidad en cicloruta de Bogotá son de 20Kms/h. Aunque algunos de nuestros vehículos pueden superar esta velocidad, nosotros no recomendamos utilizarlos por encima del límite permitido es su deber como conductor verificar los límites de velocidad sugeridos según el camino o carretera en la que se encuentre. .

d. **Peso máximo permitido:** Cada vehículo está dotado con diferentes estructuras por lo que los pesos máximos pueden variar desde 80kgs hasta 150kgs. Dependiendo del terreno en el que se maneje los vehículos aguantan diferentes pesos. En terrenos muy rústicos los pesos soportados pueden descender hasta en un 30%. El exceder el peso máximo pone en riesgo su seguridad y desatiende las instrucciones de uso señaladas por La Marca.

e. **Altibajos de la ciclovías:** Muchas veces las ciclovías NO se encuentran en buen estado por lo que hay que tener cuidado con los andenes, alti-bajos, subidas y bajadas. Bajo una incorrecta manipulación de alguno de nuestros vehículos, podría llegar a estancarse en las vías y causar un accidente.

f. **Usar el equipo únicamente en ciclo rutas o ciclovías:** Usted no está adquiriendo un vehiculó u auto, por lo que nuestras patinetas **NO** están diseñadas para transitar en vías de automóviles, pues resultaría riesgoso para la integridad física del conductor. El conductor que desatienda esta advertencia será el único responsable de los daños o perjuicios que sufra, pues se configuraría un típico caso de culpa de la víctima. Nuestras patinetas deben ser operadas únicamente en espacios de ciclovías o ciclorrutas.

RECOMENDACIONES GENERALES DE LA BATERÍA, CARGA, DESCARGA, CARGADOR, MANIPULACIÓN EN HUMEDAD, ALMACENAMIENTO

BATERIA:

Carga inicial de la Batería: La batería del nuevo Vehículo que acaba de comprar, puede no estar completamente cargada al momento de la entrega. Por favor, cargue la batería hasta que esté completamente cargada (el tiempo recomendado de la primera carga es de 8 a 12 horas), se recomienda que sólo después de que esto suceda usted haga uso de su Vehículo. El tiempo de carga máximo en las baterías de litio no debe exceder por lo general las 8 horas de carga. Siempre debe desconectar la batería y el cargador una vez termine su ciclo de carga. La luz LED del cargador pasará a verde cuando esto suceda. La desatención de estas instrucciones pueden dañar la vida útil de la batería.

Descargas de la batería: Se recomienda nunca descargar la batería por debajo del 10% de su carga total. Para evitar esto se recomienda llevar a cabo la carga todos los días, utilizando un tomacorriente a 110V-220V / 60Hz. No conecte el cargador a fuentes de energía diferentes a esta especificación. Si el Vehículo permanece más de un mes almacenado, esta debe de ser cargada antes de volver a conducirse. Recuerde que un enchufe en mal estado o una sobrecarga podrá dañar el cargador. La desatención de estas instrucciones pueden dañar la vida útil de la batería.

Manipulación con humedad: Abstenerse de tocar con las manos mojadas o con objetos que sean conductores metálicos las partes activas del Vehículo, como el conector de carga de la batería, el conector del cable de conexión del cargador y la unión de los cables de las baterías. De hacerlo existe el riesgo de que se generen lesiones personales por choque eléctrico o el daño del vehículo o alguna pieza eléctrica. Proteja las partes eléctricas especialmente del contacto con el agua: cuando esté realizando el lavado de su Vehículo, evite aplicar agua a la toma de carga, conectores eléctricos, fusibles y otros componentes eléctricos. No está permitido aplicar agua directamente a estos componentes o piezas del chasis que puedan conducir el agua a estas zonas. De hacerlo existe el riesgo de daños en el Vehículo e incumple con las recomendaciones de uso señaladas por La Marca.

Riesgo de explosión en baterías de litio: Las baterías de litio y de LiFePo4 son componentes extremadamente seguros que se han utilizado por varios años en todo tipo de instrumentos, vehículos, componentes, celulares. Sin embargo estas contienen una carga energética muy alta por lo que es posible que se pierda su estabilidad por mala manipulación, exceso de calor, agua o sobrecargas. Al momento en que usted compra uno de nuestros productos acepta el riesgo implícito de explosión que existe sobre los productos por los componentes peligrosos de sus baterías, Go Green no se hace responsable por daños generados por esta causa a objetos, bienes o daños personales, por lo que sugerimos que a la hora de cargar su batería lo haga en lugares apartados de personas o cosas de valor, como parqueaderos, sótanos o depósitos, de ninguna manera usted debe cargar su patineta en su lugar de residencia, sala, cuarto cocina etc, que pueda representar un riesgo de causar un daño material u físico en caso de explosión.

Daños, lucro cesante y responsabilidad posterior a la entrega de un vehículo nuevo o posterior a un mantenimiento: Go Green no se hace responsable por los daños personales que pudiesen suceder durante o posterior al uso del vehículo, lucro cesante o cualquier gasto médico, responsabilidad civil contractual o extracontractual por la desatención de la información

aquí contenida u entregada por cualquiera de nuestros técnicos o vendedores. Cada tenedor de un vehículo eléctrico deberá verificar por sí mismo que los procedimientos realizados después del servicio estén diligentemente aplicados.

Almacenamiento de otros productos químicos cerca de la batería: No almacene productos inflamables, explosivos o peligrosos, productos de baja resistencia al calor, líquidos o ropa de lluvia en la cajuela del Vehículo, ni los mantenga cerca de donde se encuentra su patineta, o donde la este cargando.

Baterías y cargadores en condición de carga: se deben poner en lugares seguros, que no se encuentren al alcance de niños, ni cerca de ellos. La carga debe realizarse en lugares aislados. No debería haber mercancías inflamables y explosivos alrededor. El lugar de carga debe estar ventilado, seco y bajo techo. Además, con el fin de evitar accidentes, evite que partículas de metal y cualquier tipo de líquido tengan contacto o ingresen al cargador. Está prohibido el uso del cargador en condiciones con demasiada humedad y con brillo solar directo. Por favor, no utilice el cargador cuando hay rayos y truenos. Durante la carga, coloque el cargador sobre una superficie plana, por favor no obstruya las rendijas de ventilación (en caso de existir), ni lo cubra poniendo objetos sobre el mismo, así mismo evite situar el cargador sobre el asiento del Vehículo

Olores en la carga, humo, o fuego: Si durante la carga, identifica alguna de las siguientes situaciones: un olor peculiar que sale del Vehículo, hay sobrecalentamiento, el tiempo de carga supera las 12 horas y la luz indicadora todavía no se ha convertido en verde, o hay deformidades en el cargador, por favor, detenga el proceso de carga inmediatamente y envíe el cargador a un centro de servicio. Si por alguna razón encuentra fuego en la batería, aléjese de la misma, siempre tenga un extinguidor cerca al lugar de carga de la batería.

Switch de apagado al cargar: Al cargar o estacionar el Vehículo, el switch de encendido debe estar apagado y la llave debe ser retirada del Vehículo.

OTRAS RECOMENDACIONES:

Autonomía: La autonomía de su Vehículo disminuye a medida que la vida útil de la batería se reduce, por lo que podría notar con el paso del tiempo que el proceso de carga debe ser más frecuente. Así mismo, factores como peso, inclinación, superficie, modo de manejo, presión de los neumáticos o escasez de mantenimiento, pueden ser causales de pérdida de autonomía.

Desmonte y cambio de piezas eléctricas y mecánicas: Por favor no desmonte o desensamble ni reconstruya las piezas del Vehículo por si mismo, adquiera piezas y repuestos originales de cada fabricante en el centro de servicio Go Green más cercano. No monte baterías por su cuenta, no utilice cargadores diferentes al original, no modifique los sistemas originales de fábrica, no acceda por sí mismo al modo de configuración del vehículo. Cualquier tipo de intervención en un centro de servicio no autorizado por la marca, causa inevitable de perdida de garantía de acuerdo a lo señalado en el artículo 16 de la Ley 1480 de 2011 por la cual se expide el Estatuto del Consumidor.

Cargador: Cuando lleve el Cargador en su Vehículo, evite que éste entre en contacto con el agua y los golpes fuertes ya que pueden dañar las piezas internas del mismo. Las vibraciones son muy perjudiciales para el cargador. Recomendamos cargar siempre en un lugar fresco, libre de polvo y evitar a toda costa la posibilidad de recalentamiento del sistema.

Lluvia: El Vehículo puede conducirse normalmente bajo la lluvia leve, sin embargo no debe sumergirse en agua y evite sobrepasar depósitos de agua que superen 1 cm del suelo; ya que el agua puede ingresar al motor o a las baterías y causar daño o un corto circuito en el Vehículo. No monte el vehículo en condiciones de agua normal o extrema.

Cambio de consumibles en los frenos: Reemplace las bandas o pastillas de freno cuando lleguen a su límite de servicio. Esto puede variar desde 400Kms hasta 3500kms. Dependiendo del tipo de freno que tenga el vehículo del modo de uso y del terreno donde frene. Recuerde que el mugre y humedad en las pastillas aumenta hasta en un 90% el desgaste de las pastillas de freno en los frenos de disco. El evitar charcos puede ayudarle significativamente a aumentar la vida útil de las pastillas de freno.

La parrilla en bicicletas: La sensación en el manubrio es diferente cuando se lleva carga en la parrilla, porque cambia el centro de gravedad. El sobrepeso puede causar inestabilidad en el manejo del Vehículo. Por su seguridad no exceda en ningún caso el límite de carga de 25kg.

Manejo en rutas difíciles: Los vehículos eléctricos que vende Go Green no están pensados para caminos rudos ni deportes extremos. Go Green recomienda que estos sean andados en vías planas, libres de huecos o subida de andenes de más de 1cm. En la medida que se encuentren vías en mal estado Go Green recomienda disminuir al mínimo la velocidad del vehículo hasta encontrar nuevamente una vía plana. Nuestras scooters están pensadas principalmente para distancias relativamente cortas, no para distancias mayores a 30kms de uso diario incluso cuando las autonomías estén pensadas para altas distancias. El correcto uso del vehículo delimitará su vida útil. Siempre que usted haga uso de uno de nuestros vehículos estará supeditado a utilizarlo de manera que garantice su integridad y la del vehículo. No realice saltos, suba o baje andenes en los vehículos.

Despinchadas: Recomendamos que en caso de pinchazos acuda a un centro de servicio autorizado.

Disposición final de la batería: Como parte de nuestro compromiso con el medio ambiente Go Green cuenta con un programa de disposición especial de baterías de litio, plomo y LiFePo4. Cuando termine el ciclo de vida de su batería por favor acérquese a un centro de servicio para entregar la batería anterior y adquirir otra batería 100% original. No utilice baterías diferentes a las que suministra el fabricante.

Cargas Adicionales: Los vehículos eléctricos que vende Go Green son únicamente para transporte unipersonal. El hecho de montar 2 personas en un vehículo será causa de terminación de la garantía. Adicionalmente la carga de maletas en los manubrios de las scooters no se recomienda pues puede terminar en un accidente por la incorrecta distribución del peso.

Al Frenar una scooter: Recuerda siempre que al frenar una scooter se debe echar el cuerpo para atrás, el manubrio es un componente únicamente de dirección y no de soporte. El hecho de exigir cargas al manubrio puede terminar en el deterioro del mismo o de los componentes del manubrio.

Autonomía y capacidad de ascenso : La autonomía máxima de los vehículos eléctricos está dada bajo condiciones de manejo óptimos dentro de los cuales está:

- Manejo en condiciones planas
- Velocidad constante o sin parar o si se detiene es necesario ayudarle a arrancar con el pie para maximizar la autonomía
- Peso del conductor inferior a 60kgs
- Manejo en velocidad media de aproximadamente 17kms/h
- Neumáticos en buen estado y con la presión óptima de inflado
- Manzanas en buen estado de lubricación
- En caso de bicicletas eléctricas, la autonomía máxima se logrará únicamente en el manejo con pedaleo asistido.

- Aceleraciones lentas y constantes maximizan la autonomía del vehículo

GARANTÍA

Apreciado cliente, nos es grato comunicarle que nuestros vehículos disfrutan de una Garantía, la cual, cuyas especificaciones explicaremos a continuación:

GARANTÍA EN SCOOTERS Y BICICLETAS MARCA GO GREEN: La Garantía cubre los primeros doce (12) meses o tres mil (3.000) kilómetros de recorrido, lo que primero se cumpla, contados a partir de la entrega del Vehículo o la fecha de la factura de venta del vehículo. La garantía ampara su Vehículo contra cualquier defecto de fabricación de las piezas o de montaje de las mismas, y es brindada directa y únicamente en los centros de servicio de Go Green. La Garantía, es válida en el territorio nacional donde tengamos representación, es decir, que todo usuario tiene derecho a exigir la aplicación de la garantía en cualquiera de los centros de servicio en Colombia directamente en el establecimiento de comercio en que le fue vendido el equipo, sin importar el lugar en donde hubiere adquirido el Vehículo. Para exigir la garantía bastará con presentar la factura de venta. La empresa NO se hace responsable por gastos de traslados, taxis, transporte, envíos nacionales o internacionales incluso cuando los daños sean atribuibles a daños del scooter por garantía . Sin perjuicio de los anterior sugerimos que para recoger la garantía, el vehiculó sea recogido personalmente para que el cliente pueda verificar el estado y funcionamiento del vehiculó. Si bien Go Green asume el valor de envió, una vez la patineta sale en correcto funcionamiento de nuestros talleres, no responde por los daños o perdida que pueda sufrir durante el trayecto de trasporte pues el directamente responsable será la compañía de envíos contratada, por lo que el cliente deberá reclamar directamente en dicha compañía.

Gastos de Almacenaje: La empresa tendrá derecho a cobrar una tarifa de $5.000 pesos diarios por concepto de parqueadero o almacenaje en los establecimientos comerciales de la empresa. Así mismo, si un vehículo es abandonado por mas de 6 (seis) meses, la empresa se atribuye el derecho de apropiación del mueble por abandono.

REQUISITOS PARA QUE LA GARANTÍA SEA EFECTIVA:

1. Dar aviso inmediato sobre la falla detectada a un centro de servicio autorizado y poner el Vehículo a disposición de este en el menor tiempo posible para la revisión de los técnicos especializados quienes determinen si procede o no la reparación del mismo por garantía, de acuerdo a las causas del daño presentado.
2. Presentar oportunamente el Vehículo para que le sean efectuadas correctamente todas las adecuaciones técnicas que sean necesarias para su correcto funcionamiento así como para el cambio oportuno de las piezas que tengan desgaste natural por efectos de uso del Vehículo. Esto es realizar los mantenimientos preventivos obligatorios cada 4 meses (tres al año) o cada 600 kilómetros.
3. Conocer y seguir al pie de la letra todas las recomendaciones contenidas en el presente Manual, para el buen uso del Vehículo.
4. Presentar el vehiculó para reparación por garantía dentro del año (12 meses) de cobertura

NOTA: Reclamar o presentar el vehículo para garantía tiene un costo de $30.000 pesos en caso de que el producto entre a taller para revisión y nuestros técnicos especializados concluyan que el daño que presenta e equipo fue causado por un mal uso del mismo atribuible al cliente. .

EXCEPCIONES A LA GARANTÍA: De acuerdo a los dispuesto en al artículo 16 de la Ley 1480 “Estatuto del consumidor”, Go Green y los talleres de servicio autorizado, quedarán libres de toda responsabilidad y exentos de la aplicación de la Garantía, cuando:

1. El Vehículo haya sido intervenido fuera de la red de centros de servicio autorizados o cuando hayan sido cambiadas las piezas originales del Vehículo en un ligar diferente a nuestros centros autorizados.

2. Cuando ocurra una falla en el motor (si aplica según el tipo de Vehículo) por sumergirlo en agua o no evitar el ingreso de agua conforme las recomendaciones indicadas en el presente Manual.
3. Cuando el Vehículo haya sido usado sin seguir las recomendaciones para su uso dadas en este Manual.
4. Cuando la avería se haya producido por maniobras incorrectas o accidentes causados por su propietario, conductor o por terceros.
5. Cuando ocurra cualquier daño ocasionado por incendio, choque (no atribuibles a defectos del Vehículo), robo o por otra fuerza mayor.
6. Cuando se hayan efectuado alteraciones en los mecanismos o partes originales del Vehículo.
7. Cuando el Vehículo haya sido utilizado en competencias deportivas, en alquiler, o como vehículo de prueba o aprendizaje de conductores.
8. Cuando haya cualquier daño causado por aplicación de lubricación no recomendado por GO GREEN.
9. Cuando, por exceso de suciedad o falta de mantenimiento se genere alguna avería.
10. Cuando se produzca un inconveniente derivado de no proporcionar el cuidado debido al Vehículo, conforme las recomendaciones indicadas en el presente Manual.
11. Cuando el inconveniente se genere debido a que no se hayan cambiado oportunamente las partes o piezas de desgaste natural del Vehículo.
12. Daños ocasionados por no mantener un nivel adecuado de carga de las baterías durante el uso o almacenamiento del Vehículo. Lo anterior de acuerdo a lo indicado en el presente Manual.
13. Incumplir con los mantenimientos preventivos para el producto dentro del tiempo o kilometraje establecido.
14. Trasportar mas de una persona o exceder la capacidad de peso según la referencia adquirida.
NOTA: En el caso en que el usuario deba reemplazar las partes que por uso sufren un desgaste natural, este debe asumir el costo de dichas partes y los costos de mano de obra, necesarios para efectuar la reparación o cambio de dichas piezas.

13. Cuando el vehículo presente signos de mal funcionamiento y el cliente aún sabiendo que algo no funciona bien, se abstenga de llevar el vehículo a un centro de servicio autorizado.

EXCLUSIONES DE GARANTIA

Se encuentran excluidas de la Garantía las siguientes partes (la lista que se anota a continuación es enunciativa y no taxativa, por lo cual, las partes no incluidas expresamente, pero que por su naturaleza sean consumibles NO se encuentran cubiertas por la garantía): guardabarros, llantas, neumáticos, cargadores, pastillas de freno y bandas de freno ya que estas partes o piezas sufren deterioro o desgaste en la operación normal del vehículo, por su naturaleza consumible.

• De acuerdo con lo establecido por la Superintendencia de Industria y Comercio, en el numeral 1.2.2.2.1 de la Circular Única, se considerarán parte de desgaste las siguientes: Llantas, neumáticos, bujías, pastillas o bandas para freno, kit de arrastre, cable de acelerador, bujes de suspensión trasera y cunas de dirección.

También se incluyen en esa lista sustancias o materiales que, no siendo exactamente partes, por tratarse de elementos de consumo, también están excluidas de la garantía, a saber: aceite de suspensión, líquido de frenos y líquido refrigerante. • Pintura y cromo, por su deterioro natural, por su exposición a la intemperie, por daños ocasionados por agentes externos como productos químicos o por actos de terceros y choques.

• Partes o sistemas que, sin autorización de GO GREEN hubieren sido objeto de modificaciones o alteraciones, así como instalación de piezas que no pertenezcan al diseño original del Vehículo, interruptores, reguladores, rectificadores, cables eléctricos, bobinas, cajas de fusibles, unidades de encendido electrónico, baterías, cables en general, relay, etc., cuando éstos hubieren sido manipulados en virtud de la instalación de dispositivos ajenos al diseño original del Vehículo (alarmas, accesorios sonoros o electrónicos, etc.), o cuando dichas partes resulten dañadas por razón de lavado a presión u otras causas no inherentes a su uso normal.

• Se excluyen de la garantía, los gastos ocasionados por la utilización de otros Vehículos para el transporte del conductor y su acompañante, o cualesquiera otras consecuencias derivadas de la inmovilización del Vehículo objeto de reparación en garantía.

AVISO IMPORTANTE: No lave el Vehículo con agua a presión, ni con vapor. Estos procedimientos pueden ocasionar daños en sus componentes electrónicos y mecánicos y, por consiguiente, desde la fecha en que cualquiera de ellos se practique, GO GREEN queda totalmente eximido de toda obligación relativa al cumplimiento de las garantías del Vehículo.

REVISIONES DIARIAS POR CUENTA DE CADA USUARIO: Cada usuario deberá realizar diariamente o antes de utilizar el vehículo revisiones generales del estado del mismo con el fin de evitar daños a corto, mediano o largo plazo. Estas revisiones también garantizan la integridad de la persona que utiliza cualquiera de nuestros vehículos.

Frenos: Verifique siempre el correcto y efectivo funcionamiento de los frenos de la bicicleta.
Ajuste de tuercas: Verifique siempre que ninguna pieza, tornillo, tuerca que compone su vehículo esté fuera de su lugar.
Nivel de Carga: Verifique siempre que la carga con la que sale de su origen sea suficiente para ir a su destino y volver nuevamente al origen. Así evitará descargas totales.
Llantas: Verifique nivel de presión y estado de las llantas.
Sillín: Verifique siempre el correcto ajuste del sillín.
Manubrio: Verifique siempre el ajuste del manubrio.

MANTENIMIENTO

Mantenimiento preventivo: El mantenimiento consiste en revisiones que deben realizarse cada cuatro meses o a los 600 Km, lo que primero suceda, con el fin de mantener el vehículo en condiciones normales de funcionamiento, el valor de la revisión y de las partes o piezas consumibles por el uso normal del producto deben ser asumidos por el cliente. Este valor no se incluye dentro de la garantía ya que es un servicio de mano de obra que pretende mantener el vehículo en condiciones óptimas y prever futuras fallas debido a la operación normal del producto.

DATOS DE LA COMPRA, REGISTRO DE GARANTÍA Y CONSTANCIA DE ENTREGA

Yo recibí mi vehículo a completa satisfacción y habiendo leído los términos y condiciones de la garantía ofrecidos por Sistemas Energéticos Alternativos SAS, recibí a conformidad el manual de usuario y las recomendaciones del cuidado tanto de la bicicleta como de la batería para llenado obligatorio para reclamo de garantía) :

FECHA DE COMPRA_____ CLIENTE: _____
CEDULA_____ TELEFONO_____FECHA DE NACIMIENTO_____
EMAIL_____
MARCA_____MODELO_____ CHASIS_____
NUMERO DE FACTURA_____ FECHA VENCIMIENTO DE GARANTIA*_____
FECHA PROGRAMADA PARA EL PRIMER MANTENIMIENTO_____FORMA DE PAGO:_____

***La fecha de vencimiento de la garantía está sujeta a las condiciones del presente manual:**

_____ _____

Firma Propietario Firma Vendedor

HISTORIAL DE MANTENIMIENTO

# de mmto	Fecha	Kilometraje	Mantenimiento realizado	Punto de Servicio
1				
2				
3				
4				
5				
6				
7				
8				

9				
10				
11				
12				
13				
14				
15				
16				
17				
18				
19				
20				

1. ESPECIFICACIONES TÉCNICAS DE LAS SCOOTER GO GREEN RAPTOR Y VENOM

	F5 350W	TITAN 1.000W	TITAN 2000W	TURBO 3.200W
Carga Máxima	90Kgs	100Kgs	100Kgs	120Kgs
Inclinación Máxima de Subida	15 Grados	20 Grados	25 Grados	30 Grados
Rango - o Autonomía Máxima	35 Kms	45 Kms	60 Kms	80Kms
Colores Disponibles	Negro / Blanco	Negro / Naranja	Negro / Naranja	Gris Plata
Material Principal	Aleación de Aluminio 6061 Tipo Aviación	Aleación de Aluminio 6061 Tipo aviación	Aleación de Aluminio 6061 Tipo aviación	Aleación de Aluminio 6061 Tipo aviación
Tamaño de llanta	8"	10"	10"	11"
Tipo de Llantas	Delantera con Neumático / Trasera Rígida	Delantera con Neumático / Trasera Con Neumatico	Delantera con Neumático / Trasera Con Neumatico	Delantera / Trasera Sellomatic

Peso Neto	14,5 Kgs	25 Kgs	28 Kgs	48 Kgs
Voltaje	48V - Pico de 54V	48V - Pico de 54V	60V - Pico de 72V	60V - Pico de 72V
Batería	Polímero de Litio Amigable con el medio ambiente	Polímero de Litio Amigable con el medio ambiente	Polímero de Litio Amigable con el medio ambiente	Polímero de Litio Amigable con el medio ambiente
Capacidad de Batería	13Ah	15,4Ah	18.5Ah	26Ah
Motor	DC Brushless	DC Brushless	DC Brushless	DC Brushless
Power	350 Watts con picos de 600W	1.000 Watts con picos de 1900W	2.000 Watts con picos de 3800W	3.200 Watts con picos de 5.400W
Voltaje de Entrada	Compatible AC110 - 240V	Compatible AC110 - 240V	Compatible AC110 - 240V	Compatible AC110 - 240V
Corriente de Entrada	1.5 - 2Ah Hora	1.5 - 2Ah Hora	1.5 - 2Ah Hora	1.5 - 2Ah Hora
Tiempo de Carga	5-7 horas	5-8 horas	5-9 horas	5-10 horas

RECOMENDACIONES GENERALES DEL USO DE LA SCOOTER GO GREEN F5, TITAN, Y TURBO

1. Las scooter de Go Green son de uso personal y están diseñadas para cargar únicamente una persona

Por favor no lleve mas de una persona en ellas.

2. Nuestras Scooters están diseñadas para adultos o niños mayores de 13 años que monten bajo supervisión de un adulto responsable
3. Por favor utilice las scooter con las normas básicas de uso como casco, chaleco y reflectivo en la noche.
4. No utilícela la scooter en superficies inseguras, resbaladizas, arena o inestables.
5. Por favor practique en un lugar seguro mientras aprende a utilizar una scooter.
6. Por favor siempre use la scooter con las 2 manos en el manubrio.
7. Por favor no utilice la scooter para saltar.
8. No apague el motor mientras está utilizando la scooter.
9. Cuando encuentre superficies inestables, con huecos o altibajos disminuya la velocidad al mínimo.
10. Siempre ajuste el manubrio a su altura o como se sienta más seguro. No utilice el manubrio para levantarla.
11. No use la scooter de Go Green en temperaturas menores a -5 grados o mayores a 40 grados.
12. Por favor no sumerja la scooter en charcos mayores a 3cms de altura. Riesgo de daño total.
13. Si tiene que usar la scooter en condiciones de clima difíciles como lluvia, disminuya la velocidad a 10kms / h.
14. Carga cada 30 días la scooter en caso de no usarla durante periodos largos o vacaciones
15. No utilice el manubrio para halar el scooter. Esta es una pieza de dirección y no de potencia. Hacer esto puede desgastar el espigo terminando en la necesidad de reemplazarlo por daño en la base.

A continuación encontrará una breve descripción del funcionamiento de los sistemas del scooter que adquirió. Sin embargo aconsejamos revisar a profundidad en nuestros canales digitales de Youtube (Go Green Bikes), Instagram (GoGreenbikes). Tenemos mucha información de su utilidad para reducir el riesgo y enseñar datos de operación importantes.

GO GREEN TITAN: DISPLAY, PLEGADO, CARACTERISTICAS:

Plegado:

DISPLAY Y ALARMA

1. Botón de Encendido 7 Apagado

2. Cambio de Marcha 1= 15Kms/h 2= 25Kms/h 3=Max Velocidad

3. Aceledador

4. Indicador de marcha

5. Indicador de Velocidad Kms/h

6. Odómetro - Trip - Tiempo

7. Indicador de Carga: Tenga en cuenta que este indicador podría indicar más carga de la que tiene la scooter por la forma en la que se lee la carga

8. Cargador para celulares tipo USB

Botón de búsqueda: Presione para generar una pequeña alarma.

Botón de desbloqueo: Oprima para quitar la alarma del scooter

Botón de Bloqueo: Este botón activa la alarma y en caso de sentir movimiento inmediatamente bloqueará el motor de la patineta para proteger el robo de la misma

Pasos Para desbloquear:

1. Presione el botón de desbloqueo. La alarma sonará

2. Presione el botón de encendido. La scooter está lista para andar

GO GREEN TITAN: DISPLAY, PLEGADO, CARACTERISTICAS:

1
2
3
4
5
6
7
8

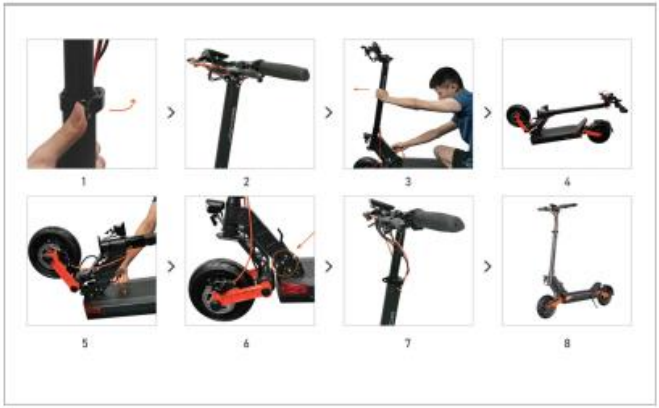
1
2
3
4
5
6
7
8

OTRAS CARACTERISTICAS DE LA OPERACIÓN DEL DISPLAY DE TITAN

b.Riding operation

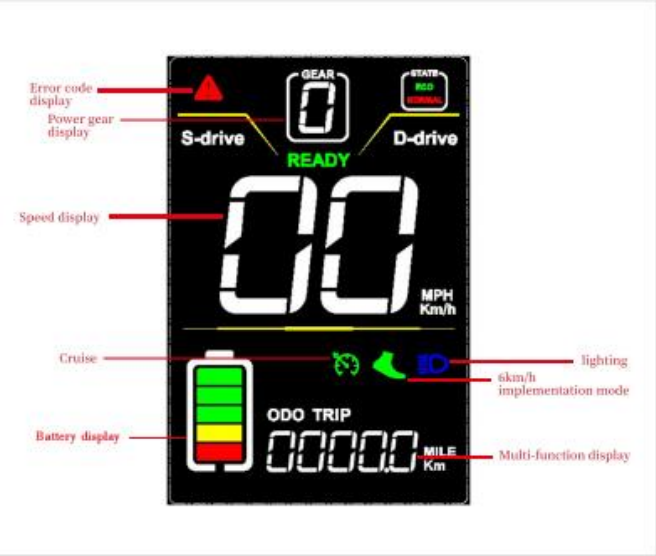

Button	Operation	Function
	Long press for 3 seconds	1. Turn on/off dual drive mode. (Only works for electric scooters with two motors.)
	Short press	1. In the main interface, increase the gear;
	Long press for 3 seconds	1. In the main interface, start the push function (need to be in 1-3 gears, cancel when braking)
	Short press	1. In the main interface, reduce the gear;
	Long press for 3 seconds	1. Turn on/off the display
	Short press	1. In the main interface, turn on / off the headlamp; 2. Enter the function menu interface to switch function options.

Press and for 3S to enter the setting interface or return to the main interface.Short press to switch setting options.After setting,long press and to return to the main interface.

①Set zero start:After entering the setting interface, then press to switch to P09: press or to 0.

Note:The system default is 1(non-zero startup). After startup, it defaults to gear 0. In order to ride safely, please confirm to start in gear 1. Then press down the acceleration handle while sliding with your feet to start riding.

②Enable cruise: After entering the setting interface, then press to switch to P16:press or to select 0（OFF）or 1（ON）. After starting cruise, press the acceleration handle until the cruise icon lights up,At this time, releasing the handle will not stop the assistance; When shifting gears, braking or pressing the acceleration handle again,you will exit cruise.

③ If you encounter someone or obstacles in front of you during riding, please release the throttle first, and brake the left brake handle (rear brake) first and then brake the right brake handle (front brake) next to deceleration or stop braking.

c.How to charge

1. Open the charging hole rotation protection sleeve and insert the charger output connector into the charging hole on the body.
2. Plug the charger input plug into the supply socket (AC110V-220V).
3. The charger indicator light is red, indicating that charging is taking place; when the charger indicator turns green, the battery is fully charged.
4. When charging the battery, please place it in a dry and ventilated environment for use.

GO GREEN TURBO: DISPLAY, PLEGADO, CARACTERISTICAS:

Instrucciones del Display

FUNCTION

1. **Funcionalidades del Display**

   Indicador de batería, Indicador de errores, Indicador del cambio,
   Indicador de velocidad, Indicador del Cruise Control, Icono de luces encendidas
   Indicador de USB, Indicador de funcionamiento del sistema Bluetooth.

INTRODUCCION AL DISPLAY

1. Velocidad del Display

2. Nivel de batería / Voltaje

3. Área de Funciones del Display

Display: Kilometraje total, Trip, Voltaje actual de la batería, Tiempo de rodaje, Fallos del vehículo, Valor del voltaje de carga.

A. Presione para cambiar entre un solo motor o dos motores. Cuando el icono alumbre, esto significa que están funcionando los dos motores al tiempo. Cuando esté apagado, significa que solo el motor trasero está funcionando.

B. Para encender el sistema de luces presione:

C. Presione para cambiar entre más y menos potencia / velocidades entre 0 y 3.

D. Presiones y sostenga para ingresar al Sistema de configuración. Presione nuevamente para cambiar entre las opciones del menú de configuración. Presione y sostenga para Volver al menú inicial.

Códigos de Errores del Sistema:

ERROR 1: Falla de Motor
ERROR 2: Falla del Acelerador
ERROR 3: Falla en el controlador
ERROR 4: Falla en el sistema de frenos electrónicos
ERROR 5: Protector de voltaje activado.
ERROR 6: Falla de comunicación entre Display y controlador. Display no puede recibir bien la información del controlador.
ERRO 7: Falla de comunicación entre Display y controlador. Controlador no puede recibir bien la información del Display.

NFC Instruction

Use la tarjeta. Aproxímela al sistema NFC incluido en el vehículo.

Solo viene una tarjeta por vehículo. En caso de perder ambas tarjetas, debe reemplazarse el sistema NFC por completo.

Product Specification

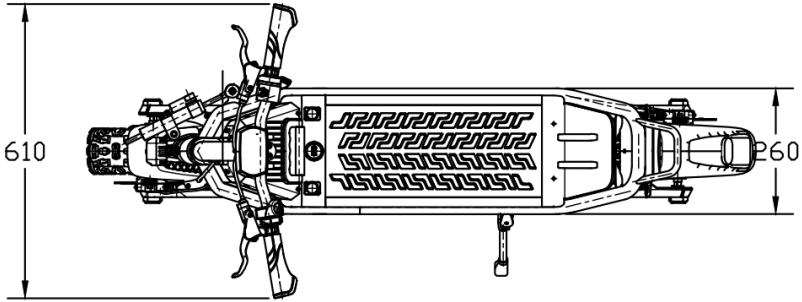

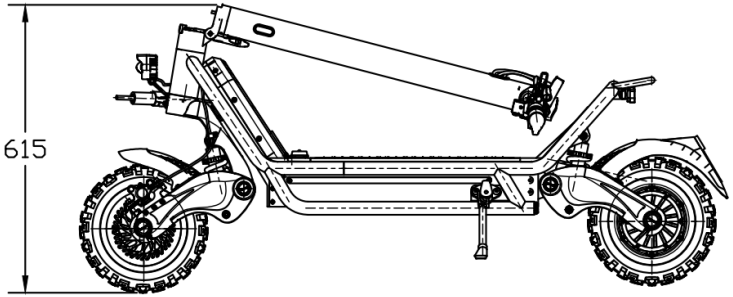

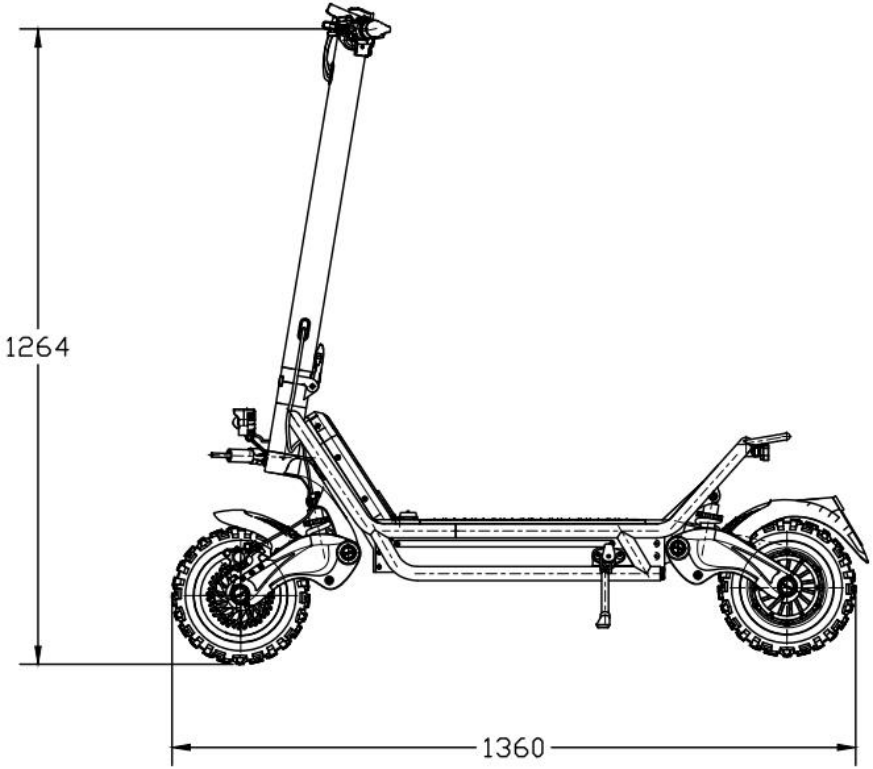
1264
1360

MANTENIMIENTOS NORMALES DE LAS SCOOTER GO GREEN

1. **Llantas:**
    a. Mantenga la presión de la llanta delantera en 36 psi 45 psi dependiendo del modelo. Revise en el costado de la llanta para obtener información de la presión ideal. No utilice neumáticos o llantas de diferentes tamaños. Para reemplazar la llanta o el neumático por desgaste o defectos acuda al centro de servicio autorizado
    b. Verifique siempre antes de salir el estado de las llantas.
2. **Batería:**
    a. Nuestras scooter utilizan las baterías más avanzadas del mercado las cuales son tipo polímero de litio.
    b. El ciclo de vida normal bajo las mejores condiciones de uso es de 800 ciclos. Estos ciclos pueden disminuirse por mal uso hasta en un 50%
    c. Para alargar la vida útil de la batería cerciórese de no dejarla descargar por debajo del 10% de la carga mínima.
    d. Antes de usar por primera vez, entréguele una carga completa sin interrupciones de mínimo 10 horas
    e. Evite cualquier descarga total de la batería
    f. Para una experiencia mejorada la scooter debe funcionar con una carga mayor al 50%
    g. No deje la scooter con baja carga durante un periodo de tiempo considerable. Cargue inmediatamente
    h. Cuando almacene la scooter asegúrese de dejarla con carga mayor al 40% - 50%

i. Cargue cada mínimo 30 días
j. Use siempre cargadores originales suministrados directamente por el distribuidor
k. No deje la scooter en temperaturas por debajo de 0 grados centígrados
l. No deje mojar la batería bajo ninguna circunstancia. Verifique con regularidad los sellantes en la parte de debajo de la scooter y la impermeabilidad del cobertor plástico delantero de la tabla
m. Las baterías de polímero de litio deben tratarse con extremo cuidado. El mal uso puede terminar en sobre recalentamiento, explosión o fuego.
n. No debe dejar que se golpee nunca ni dejarla caer
o. No cargue la scooter junto a la cama, en cuartos, durmiendo ni en lugares peligrosos
p. No cargue la scooter sin supervisión
q. No deje la scooter cargando de un día para otro
r. Siempre evite la sobre carga de la batería
s. Siempre que termine la vida útil de la batería, llévela al centro donde la compró

3. **Carga:** Nuestros cargadores vienen con un sistema especial de protección para evitar sobre carga, sin embargo, no se confié. Evite manualmente que la batería cargue por tiempos mayores a los indicados o después de que termine cada carga

a. Destape el puerto de carga e introduzca el conector en el puerto de carga que se encuentra en la parte frontal de la tabla de la scooter
b. Conecte el cargador en un enchufe tipo AC 110-240V
c. La luz LED roja del cargador debe prenderse indicando que ya está cargando, si no ocurre esto, desconecte y vuelva a conectar hasta que la luz roja aparezca

d. Cuando la luz roja pase a verde significará que la carga ha terminado y usted deberá desconectar el plug de carga y el cargador del enchufe

Disc Brake Adjustment

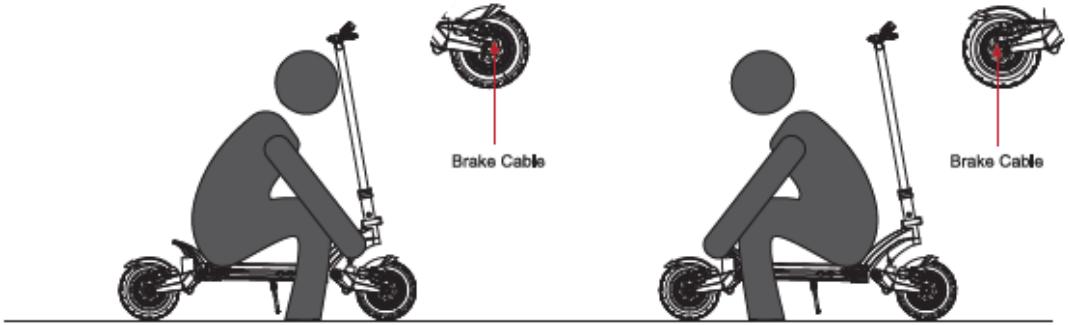

If the brake is too tight,pls use M5 hex wrench to loose the screw of the disc brake holder by anticlockwise direction,and short the brake cable,then fix the screw tightly; if the brake is too loose, just loose the screw and make the brake cable to be longer and then fix the screw tightly.

Adjusting shaking handles

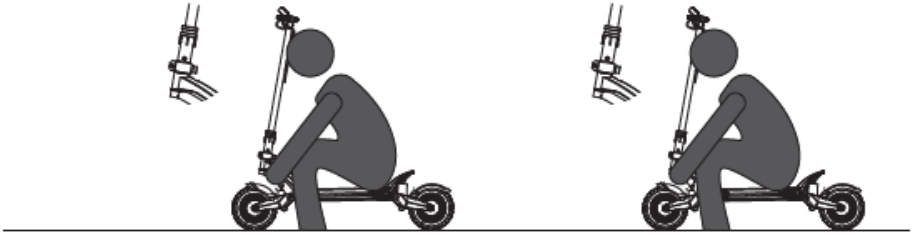

If the main rod shakes during the running, please tighten the nuts for clamp and secure it.

Use of inflation inlet

If the main rod shakes during the running, please tighten the nuts for clamp and secure it.

GO GREEN BICICLETAS ELECTRICAS
MARCA REGISTRADA PROPIEDAD DE SISTEMAS ENERGÉTICOS ALTERNATIVOS SAS
NIT: 900.385540-2
TEL. 3004907934
DIRECCIÓN: CRA 15 # 85-23 BOGOTÁ - COLOMBIA
WWW.GO-GREENBIKES.COM
EMAIL: JUAN.VERGARA@HOTMAIL.COM